第 7 回 チ ー ム 対 抗 戦

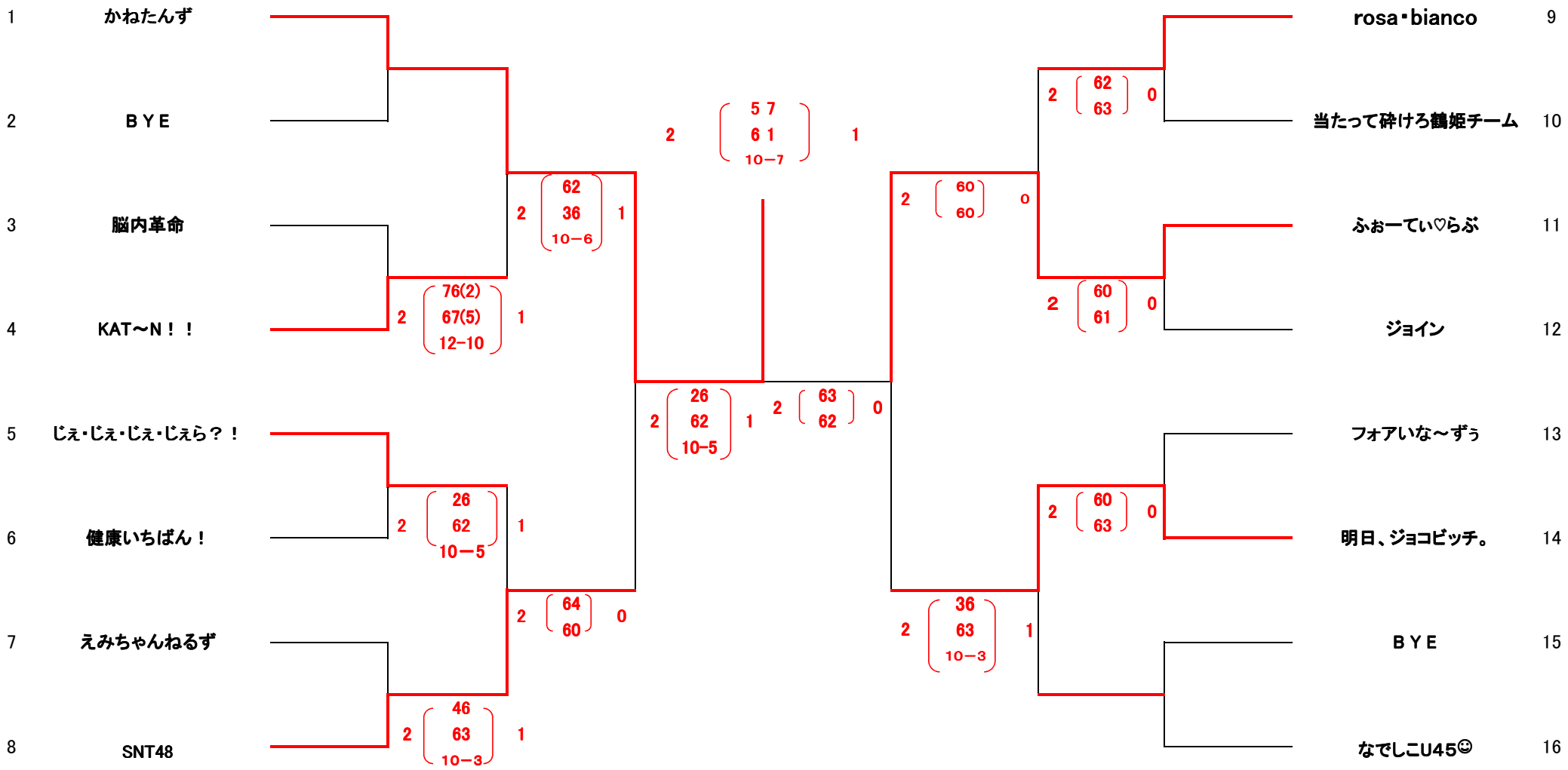
1 かねたんず
2 ＢＹＥ
3 脳内革命
4 KAT～N！！
5 じぇ･じぇ･じぇ･じぇら？！
6 健康いちばん！
7 えみちゃんねるず
8 SNT48
2 76(2) 67(5) 12-10 1
2 46 63 10－3 1
2 62 36 10－6 1
2 64 60 0
2 26 62 10－5 1
2 5 7 6 1 10－7 1
2 26 62 10-5 1
2 63 62 0
2 60 60 0
2 36 63 10－3 1
2 62 63 0
2 60 61 0
2 60 63 0
rosa･bianco 9
当たって砕けろ鶴姫チーム 10
ふぉーてぃ♡らぶ 11
ジョイン 12
フォアいな～ずぅ 13
明日、ジョコビッチ。 14
ＢＹＥ 15
なでしこU45☺ 16